ІНСТРУКЦІЯ З ЕКСПЛУАТАЦІЇ БЕТОНОЗМІШУВАЧА

МОДЕЛІ
BTM-125
BTM-140
BTM-160
BTM-180
BTM-200



Перед початком експлуатації приладу уважно прочитайте інструкцію!
Збережіть інструкцію для подальшого використання або передачі
у разі продажу бетонозмішувача!

blue tools

ІНСТРУКЦІЯ З ЕКСПЛУАТАЦІЇ БЕТОНОЗМІШУВАЧА

ВТМ-125 ВТМ-140 ВТМ-160 ВТМ-180 ВТМ-200



ЗМІСТ

Загальні вказівки 5
Комплектація 7
Технічні характеристики 7
Вимоги безпеки 7
Підготовка до роботи 9
Порядок роботи 10
Технічне обслуговування та зберігання 10
Будова бетонозмішувача 11
Гарантійний талон 14

ЗАГАЛЬНІ ВКАЗІВКИ

Шановний покупець!

Дякуємо за те, що придбали бетонозмішувач BLUETOOLS. Придбаний вами бетонозмішувач поєднує в собі сучасні конструктивні рішення, щоб надійно працювати протягом тривалого часу. Дотримуйтеся правил експлуатації та техніки безпеки.

Придбати продукцію можуть фізичні та юридичні особи в місцях оптової та роздрібної торгівлі згідно з цінами, що вказані продавцем відповідно до діючого законодавства.

Бетонозмішувачі BLUETOOLS за своєю конструкцією та експлуатаційними характеристиками відповідають вимогам нормативних документів України, а саме:

ДСТУ IEC 61000-3-2:2004;
ДСТУ EN 61000-3-3:2004;
ДСТУ CISPR 14-1:2004;
ДСТУ CISPR 14-2:2007;
ДСТУ IEC 61310-2:2001;
ДСТУ IEC 60745-1:2008.

В інструкції є вся необхідна інформація для правильного використання, обслуговування, зберігання та регулювання виробів. Дотримуйтеся описаних нижче заходів безпеки під час використання бетонозмішувача.

Зберігайте цю інструкцію та звертайтеся до неї у разі виникнення запитань стосовно експлуатації, зберігання та транспортування виробів. У разі зміни власника бетонозмішувача передайте цю інструкцію новому користувачу. Зверніть увагу, що неможливо передбачити всі ситуації, які можуть виникнути під час використання виробу. Якщо у вас виникнуть запитання чи буде необхідність отримати додаткову інформацію, зверніться до найближчого сервісного центру.

Виробник не несе відповідальності за збиток та пошкодження, що з'явилися внаслідок неправильного поводження виробу або його використання не за призначенням.

Перш ніж почати користуватися виробом, уважно вивчіть цю інструкцію.

Ми постійно вдосконалюємо нашу продукцію, тому попереджаємо, що можливі зміни, які не порушують основні принципи управління, зовнішній вигляд, конструкцію, комплектацію, оснащення виробу та зміст цієї інструкції без повідомлення споживачів. Всі можливі зміни спрямовані лише на покращення та модернізацію виробу.

Перш ніж почати монтаж та експлуатацію виробу, уважно прочитайте цю інструкцію. Якщо у вас виникнуть запитання, зверніться до продавця виробу або в сертифікований сервісний центр.

Цей посібник з експлуатації поширюється на наступні моделі електричних бетонозмішувачів BLUETOOLS:

BTM-125;
BTM-140;
BTM-160;
BTM-180;
BTM-200.

Вказані бетонозмішувачі створені для використання у побутових цілях або під час будівельних робіт в будинку, присадибному господарстві. Вони призначені для приготування бетонних сумішей, будівельних розчинів та перемішування будівельних матеріалів.

Заборонено використовувати агрегат для змішування легкозаймистих або вибухонебезпечних речовин.

Ця інструкція — єдиний документ, що складається з технічного опису, інструкції з монтажу та експлуатації, необхідної інформації для оцінки технічного стану, правильної експлуатації, а також доцільності надсилання бетонозмішувача у сервісний центр. Надійність та довговічність роботи пристрою залежить не лише від якості його виконання, а й від дотримання режимів та умов експлуатації.

Дотримуйтеся всіх вимог з інструкції!

КОМПЛЕКТАЦІЯ

Бетонозмішувач надходить у продаж розібраним в картонному пакуванні. Збирайте його відповідно до інструкції з монтажу.

Елементи

1. Двигун
2. Верхня частина барабана
3. Рама шасі
4. Нижня частина барабана
5. Інструкція користувача
6. Лопаті для перемішування
7. Колесо регулювання кута нахилу барабана
8. Опорні рама і стійка
9. Колеса
10. Комплект кріплень

Технічні характеристики

Модель	BTM-125	BTM-140	BTM-160	BTM-180	BTM-200
Двигун, Вт	750	800	900	1000	1100
Об'єм барабана, л	125	140	160	180	200
Максимальний об'єм готової суміші, л	90	110	115	130	140
Швидкість обертання барабана, об/хв	25-30	25-30	25-30	25-30	25-30
Діаметр отвору барабана, мм	375	375	400	400	400
Вага нетто/брутто, кг	46	47,5	52,5	55,5	56,5

ВИМОГИ БЕЗПЕКИ

Запобіжні заходи

Перед початком експлуатації уважно ознайомтеся з цією інструкцією.

Перш ніж підключати бетонозмішувач до електромережі, потрібно його оглянути та переконатися, що:

- відсутні видимі пошкодження;

- напруга електромережі відповідає технічним потребам виробу;

- кнопка запуску розміщена у положенні ВИМК (OFF);
- вилка підключення бетонозмішувача до електромережі підходить штепсельній розетці;
- шнур електроживлення та штепсельна розетка неушкоджені.

У разі несправності зверніться до електрика!

- Зберігайте робочу зону чистою та прибраною, засміченість сприяє виникненню травм.
- Робоче місце повинно бути добре освітлено.
- Не допускайте дітей і сторонніх осіб у робочу зону.
- Не перевантажуйте бетонозмішувач. Для збільшення загального терміну експлуатації використовуйте лише оригінальні комплектуючі.
- Не використовуйте виріб для виконання промислових завдань.
- Не вмикайте та не вимикайте бетонозмішувач з заповненим барабаном — це може призвести до пошкодження двигуна. Завантаження барабана та злив розчину можна здійснювати тільки під час обертання барабана.
- Не залишайте ввімкнений бетонозмішувач без нагляду.

ЗАБОРОНЕНО:

- використовувати бетонозмішувач не за призначенням;
- експлуатувати виріб у приміщеннях з активним хімічним середовищем, що руйнує метали та ізоляцію;
- використовувати пристрій у приміщеннях з підвищеною вологістю;
- захищайте виріб від впливу дощу і вогкості;
- експлуатувати бетонозмішувач для перемішування легкозаймистих, вибухонебезпечних та шкідливих для здоров'я речовин;
- використовувати виріб для цілей харчової промисловості;
- опускати руки та інші предмети (наприклад, лопату) в барабан під час його обертання.

Під час експлуатації бетонозмішувача не одягайте вільний одяг та ювелірні прикраси, в зв'язку з тим, що вони можуть зачепитися за обертові частини обладнання. Для роботи рекомендуємо надавати перевагу одягу, що не проводить електрику, та надягати змінне взуття. Користуйтеся головним убором для захисту довгого волосся.

Під час роботи користуйтеся засобами захисту слуху, зору та дихальних шляхів.

Перед увімкненням пристрою в розетку перевірте, чи немає в барабані

Після закінчення роботи обов'язково чистіть виріб від бетону та змащуйте необхідні елементи. Обов'язково перед цим від'єднуйте його від електромережі.

Не користуйтеся бетонозмішувачем нетверезими, перевтомленими або перебуваючи під впливом лікарських засобів.

Уникайте контакту з заземленими поверхнями.

Не перемішуйте розчин у бетонозмішувачі під час обертання барабану — це може спричинити пошкодження двигуна або переливання розчину.

Встановлюйте бетонозмішувач лише на гладку горизонтальну поверхню з кутом нахилу не більше 5°.

Струменем води можна чистити лише внутрішню поверхню барабана.
Не допускайте потрапляння води на коробку приводу.

Не користуйтеся бетонозмішувачем, якщо вимикач несправний.

ПІДГОТОВКА ДО РОБОТИ

1. Розпакуйте бетонозмішувач і переконайтеся в наявності всіх складових частин.

2. Встановіть колеса на рамі шасі та закріпіть їх шпильками.

3. Встановіть і закріпіть опорну стійку, пружину та важіль на опорній рамі.

4. Зафіксуйте пружину за допомогою шплінти та загніть його зовні.

5. Встановіть колісну опору та закріпіть болтами.

6. Перевірте, чи надійно затягнуті різьбові з'єднання.

7. Встановлювати нижню частину барабана та опорного важеля на зібрану стійку повинні 2 людини. Вал більшого діаметру повинен перебувати збоку опорної стійки рами. Поєднайте отвори на опорній рамі та опорному важелі, зафіксуйте їх.

8. Закріпіть змішувальні пластини всередині барабана. Для цього в нижній частині барабана передбачено 2 отвори. Із зовнішнього боку барабана встановіть болт, із внутрішньої встановіть ущільнювальну прокладку, змішувальну пластину та зафіксуйте шайбами та гайкою.

10. Встановіть верхню частину барабана на нижню так, щоб зійшлися настановні отвори та стрілки. Встановіть та зафіксуйте болти в кожному з цих отворів на вінку. Перевірте надійність різьбових з'єднань. Зафіксуйте пластини для змішування на верхній частині барабана. Ущільнювальна прокладка повинна знаходитись між внутрішньою поверхнею барабана і пластиною для змішування, а шайби і гайка — з зовнішньої частини барабана. Перевірте надійність затяжки різьбових з'єднань в нижній і верхній частинах барабана.

11. Зі сторони більшого діаметра вала і стійки опорної рами встановіть колесо регулювання кута нахилу барабана і зафіксуйте болтом, шайбами та гайками.

12. Встановіть корпус двигуна на валу-шестерні та закріпіть його гайками до опорної рами.

13. Монтаж бетонозмішувача завершений. Перевірте затяжки всіх різьбових з'єднань.

Порядок роботи

Встановіть бетонозмішувач на тверду плоску поверхню (максимально допустимий кут нахилу +5°).

Приєднайте шнур електроживлення до розетки з заземленням.

Перед початком робіт включіть бетонозмішувач і на холостому ходу протягом 30 сек оцініть його працездатність. Якщо зауважили підвищену вібрацію, сторонні шуми або інші дефекти, вимкніть бетонозмішувач і зверніться до сервісного центру.
Завжди додавайте компоненти для приготування розчину тільки під час обертання барабана.

Зливання розчину необхідно проводити, коли барабан обертається. Для цього використовуйте колесо регулювання нахилу.

ТЕХНІЧНЕ ОБСЛУГОВУВАННЯ ТА ЗБЕРІГАННЯ

Бетонозмішувач створений для тривалої експлуатації з мінімальним технічним обслуговуванням. Задоволеність його роботою залежить від регулярного очищення та догляду за виробом.

Після закінчення роботи:

1. Промийте внутрішню та зовнішню поверхні бетонозмішувача.

2. Очистіть барабан гравієм та водою. Заборонено використовувати для очищення розчинники.

3. Не допускайте проливання води на двигун.

4. Періодично перевіряйте затяжки всіх гайок, болтів і гвинтів.

5. Не допускайте забруднення вентиляційних отворів двигуна.

6. Бетонозмішувач необхідно зберігати в сухому, добре вентильованому приміщенні з відносною вологістю 50-70% за температури від -20°C до +40°C.

7. Заборонено зберігати бетонозмішувач в одному приміщенні з кислотами, лугами, мінеральними добривами та іншими агресивними засобами.

БУДОВА БЕТОНОЗМІШУВАЧА

1. Шестигранний болт (10 шт.)
2. Пружинна шайба (30 шт.)
3. Плоска шайба (30 шт.)
4. Верхній барабан (1 шт.)
5. Шестигранний болт (6 шт.)
6. Поперечний ущільнений головний гвинт (3 шт.)
7. Шестигранна гайка (17 шт.)
8. Прокладка для барабана (1 шт.)
9. Лопаті (2 шт.)
10. Нижній барабан (1 шт.)
11. Шестерня (1 шт.)
12. Зібраний мотор (1 шт.)
13. Шестигранна гайка (1 шт.)
14. Пружинна шайба (1 шт.)
15. Плоска шайба (1 шт.)
16. Компресійна пружина (1 шт.)
17. Кругла ручка (1 шт.)
18. Шестигранний болт (1 шт.)
19. Плита фіксації положення (1 шт.)
20. Підтримуючий п'єдестал (2 шт.)
21. Коромисло (1 шт.)
22. Ущільнювальне кільце (1 шт.)
23. Підшипник (2 шт.)
24. Контргайка (1 шт.)
25. Внутрішній шестигранний болт (1 шт.)
26. Ущільнювальне кільце (1 шт.)
27. H-подібна рама (1 шт.)
28. Шпилька (1 шт.)
29. Конічна шестерня (1 шт.)
30. Захист шестерні (1 шт.)
31. Хрестовий гвинт (2 шт.)
32. Кільце валу (3 шт.)
33. Шайба (1 шт.)
34. Підшипник (2 шт.)
35. Вал (1 шт.)
36. Права трубка (1 шт.)
37. Шків (1 шт.)
38. Фіксаційна пластина (1 шт.)
39. Ремінь 280J (1 шт.)
40. Болт з напівкруглою головкою (2 шт.)
41. Шплінт (4 шт.)
42. Шайба (4 шт.)
43. Колесо (2 шт.)
44. Трикутна рама (1 шт.)
45. Шестигранний болт (4 шт.)
46. Транспортна ручка (2 шт.)
47. Пряма рама (1 шт.)
48. Вентилятор (1 шт.)
49. Фіксаційна база для мотору (1 шт.)
50. Шестигранний болт (4 шт.)
51. Кільце валу (1 шт.)
52. Зварна частина шківа (1 шт.)
53. Підшипник (2 шт.)
54. Кільце (1 шт.)
55. Болт з внутрішньою шестигранною головкою (3 шт.)
56. Конденсатор (1 шт.)
57. Мотор (1 шт.)
58. Пластикова кришка (1 шт.)
59. Плоска шайба (6 шт.)
60. Хрестовий гвинт (6 шт.)
61. Перемикач (1 шт.)
62. Шуруп (2 шт.)
63. Приєднання кабелю (1 шт.)
64. Кабель живлення (1 шт.)

blue tools

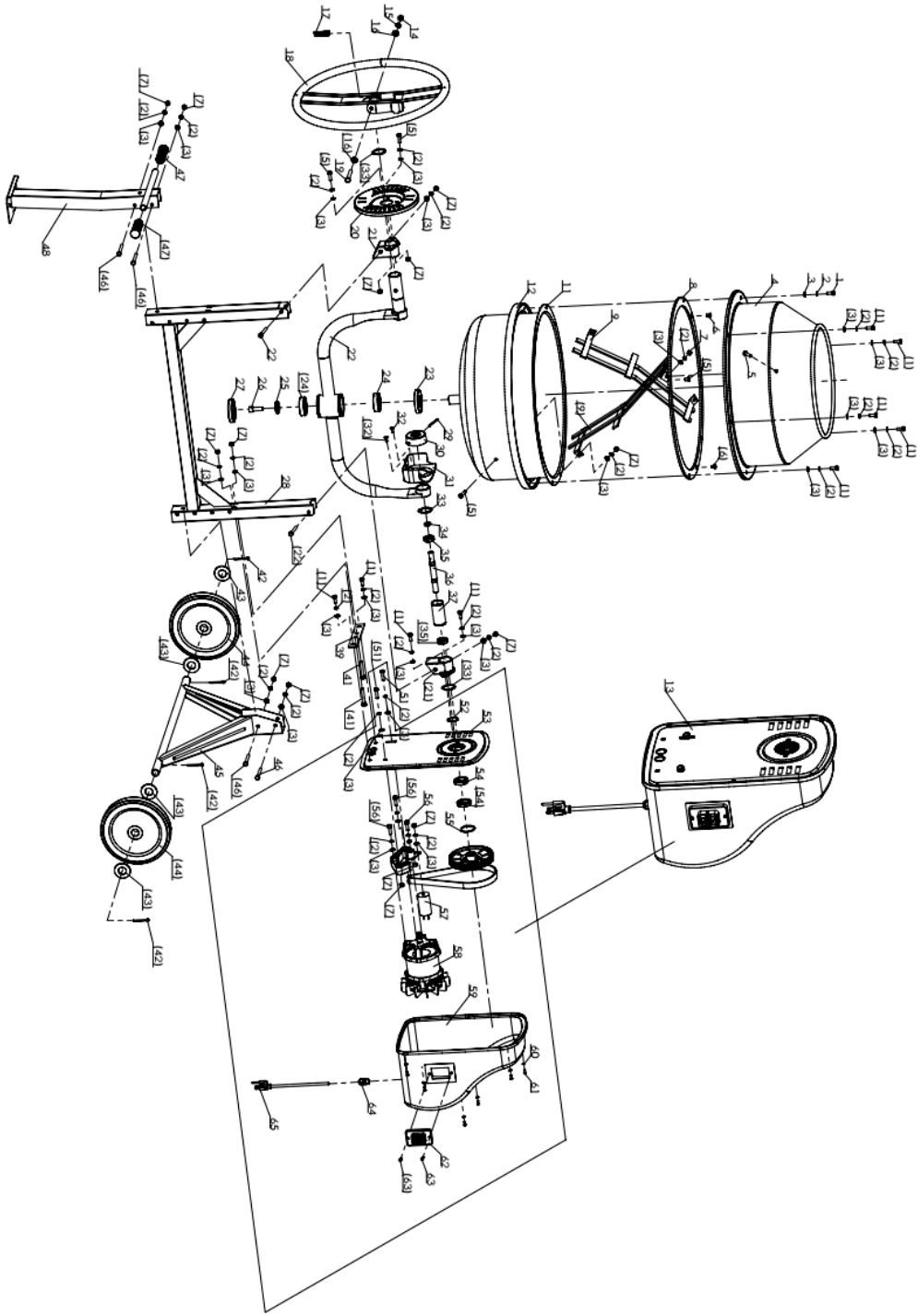

ВИРІБ .....

МОДЕЛЬ .....

ТОРГОВЕЛЬНА ОРГАНІЗАЦІЯ .....

ДАТА ПРОДАЖУ .....

ВИРІБ .....

МОДЕЛЬ .....

ТОРГОВЕЛЬНА ОРГАНІЗАЦІЯ .....

ДАТА ПРОДАЖУ .....

ВИРІБ .....

МОДЕЛЬ .....

ТОРГОВЕЛЬНА ОРГАНІЗАЦІЯ .....

ДАТА ПРОДАЖУ .....

ГАРАНТІЙНИЙ ТАЛОН

Виріб, модель .....

Продавець .....

Покупець (ПІБ) .....

Контактний номер телефону .....

Дата продажу .....

Інструкцію та виріб у справному стані та в повній комплектації отримав.
З умовами гарантії ознайомлений та згідний.

Підпис покупця .....

Гарантійний термін починається з дня продажу виробу і скаладає 3 роки на електроінструмент, 2 роки на бензинову техніку, 1 рік на електричну садово-паркову техніку та бензинові двигуни. Протягом гарантійного терміну безкоштовно усуваються несправності, які виникли з вини виробника. Гарантія дійсна лише з правильно заповненим гарантійним талоном та відрізними купонами. Виріб приймається на ремонт у чистому вигляді та повній комплектації!

ВІДМІТКА ПРО ТЕХНІЧНЕ ОБСЛУГОВУВАННЯ ТА ГАРАНТІЙНИЙ РЕМОНТ

Виконавець (організація)				
Номер замовлення				
Дата прийому				
Дефект				
Виконані роботи				
Підпис виконавця				
Підпис клієнта				
Дата видачі				

УВАГА! За перших ознак несправності виробу (підвищений шум, вібрація, втрата потужності, сильне іскріння, запах гарі і т.д.) його подальша експлуатація забороняється.

Гарантійний ремонт не виконується, якщо:

- гарантійний талон втрачений або незаповнений;
- закінчився гарантійний термін в Гарантійному талоні;
- на виробі відсутній заводський номер або виявлені зовнішні пошкодження;
- виріб був перевантажений або використовувався не за призначенням;
- були спроби самостійного розбору та ремонту виробу;
- до поломки пристрою призвела несвоєчасна заміна швидкозношуваних компонентів;
- інструмент надається у розібраному вигляді;
- виявлено механічні пошкодження (наприклад, тріщини) або пошкодження, що спричинені дією агресивних середовищ, потраплянням сторонніх предметів всередину виробу чи вентиляційних отворів;
- наявні ознаки неправильного зберігання, як от корозія металевих частин;
- виріб неправильно експлуатували або були нестабільні параметри електромережі.

Виріб в гарантійний ремонт здається лише у повній комплектації.

Додаткове профілактичне обслуговування виробу проводиться за додаткову оплату.

УВАГА! Перед початком роботи уважно ознайомтесь з інструкцією з експлуатації!

З УСІХ ПИТАНЬ ЩОДО СЕРВІСНОГО ОБСЛУГОВУВАННЯ ЗВЕРТАЙТЕСЬ ДО СЕРВІСНОГО ЦЕНТРУ КВІТКА: 067 31 31 081

bluetools.ua